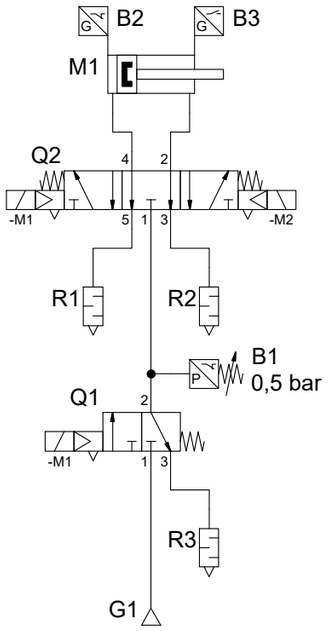

Stückliste

lfd. Nr.	Kennze...	Beschreibung
1	B1	Druckschalter
2	B2	Endschalter
3	B3	Endschalter
4	G1	Arbeitsdruck
5	M1	doppeltwirkender Antrieb
6	Q1	3/2-Wegeventil
7	Q2	5/3-Wegeventil
8	R1	Schalldämpfer
9	R2	Schalldämpfer
10	R3	Schalldämpfer

Sicherheits-Teilfunktion

STO - sicher abgeschaltetes Moment — bis zu Kategorie 1, bis zu PL c erreichbar

PUS - Vermeidung unerwarteter Anlauf — bis zu Kategorie 3, bis zu PL e erreichbar

Blockdiagramm

STO - sicher abgeschaltetes Moment

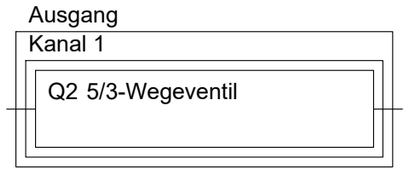

PUS - Vermeidung unerwarteter Anlauf

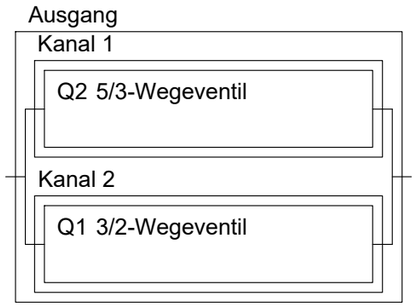

Q2
5/3-Wegeventil
Diagnosedeckungsgrad DC=90%
Indirekte Überwachung
Mit Positionierzeitüberwachung durch Endschalter
(Abschätzung nach DIN EN ISO 13849-1, Tabelle E.1)

Q1
3/2-Wegeventil
Diagnosedeckungsgrad DC=90%
Indirekte Überwachung
Mit Schaltzeitüberwachung durch Druckschalter
(Abschätzung nach DIN EN ISO 13849-1, Tabelle E.1)

					Datum	Name			
				Gezeich.			FESTO	Projekt 100384	Anlage
				Gesehen				Blatt Schaltung	Ort
Nr.	Änderung	Datum	Name	Freigabe					Maßstab / Blatt 1 / von 1